TECHNISCHE UNIVERSITÄT DARMSTADT

Die Informationsveranstaltung zu den Lehrveranstaltungen

Proseminar ETIT (Literaturseminar) in der NKT **2 CP**

Projektseminar Nachrichten- und Kommunikationstechnik **10 CP**

(WI-ET 8 CP)

Im **SS 2013** findet statt am

22. April 2013, 17:00 Uhr, S3 06/052

Alle notwendigen Informationen zu den fachlichen Themen und den Formalitäten werden in dieser Veranstaltung erläutert.

Beteiligte Fachgebiete		Professoren
Institut für Nachrichtentechnik	Kommunikationstechnik Nachrichtentechnische Systeme Signalverarbeitung	Klein Pesavento (kommissarische Leitung) Zoubir
Institut für Mikrowellentechnik und Photonik	Höchstfrequenzelektronik Mikrowellentechnik Photonik und Optische Nachrichtentechnik	Küppers (kommissarische Leitung) Jakoby Küppers

Übersicht

TECHNISCHE UNIVERSITÄT DARMSTADT

- Ablauf

Proseminar ETIT (Literaturseminar) in der NKT, 2 CP → **Projektseminar NKT** 10 CP (WI-ET 8 CP) → **Bachelorarbeit** 12 CP

- Forschungs- & Bachelorthemen und Wiss. Mitarb. ⇒ Internetseiten der FGs
- Ansprechpartner

Beteiligte Fachgebiete		Ansprechpartner	Zimmernummer
Institut für Nachrichtentechnik	Kommunikationstechnik Nachrichtentechnische Systeme Signalverarbeitung	Wagih Sarhan Adrian Schad Jürgen Hahn	S3 06/244 S3 06/212 S3 06/250
Institut für Mikrowellentechnik und Photonik	Höchstfrequenzelektronik Mikrowellentechnik Photonik und Optische Nachrichtentechnik	Oktay Yilmazoglu Martin Schüßler Ali Emsia	S3 06/527 S3 06/535 S3 06/504

Proseminar ETIT (Literaturseminar) in der NKT 2 CP

Inhalt und Ziele

- Forschungsnahe Erarbeitung eines fachlichen Themas in Zusammenarbeit mit einem wissenschaftlichen Mitarbeiter als Betreuer
- Detaillierte Beschäftigung mit technischen Artikeln
- Tiefes Verständnis des darin behandelten fachlichen Themas
- Praktische Erfahrung mit technischer Dokumentation
- Erlernen moderner Präsentationstechniken und deren Anwendung
- Präsentation und Diskussion des fachlichen Themas vor einer Gruppe

Projektseminar NKT
Inhalt und Ziele

10 CP
(WI-ET 8 CP)

TECHNISCHE UNIVERSITÄT DARMSTADT

- Vorbereitung auf die Bachelorarbeit
- Idealerweise werden das Projektseminar und die Bachelorarbeit am selben Fachgebiet beim selben Betreuer absolviert und die Themen aufeinander abgestimmt
- Tiefes Verständnis eines speziellen, komplexen Forschungsthemas der NKT
- Praktische Erfahrung mit aktueller Literatur
- Praktische Erfahrung mit Hardware, Software, Algorithmen und/oder Simulation
- Strukturierung einer komplexen Aufgabe
- Präsentation eines komplexen Themas
- Dokumentation eines komplexen Themas

Proseminar ETIT und Projektseminar NKTP
Gemeinsamkeiten und Unterschiede

TECHNISCHE UNIVERSITÄT DARMSTADT

- Im 5. bzw. 6. oder höheren Semester des Bachelor Studiums ETIT oder WI-ETIT
- Das Thema wird idealerweise zusammen mit dem Thema für die Bachelorarbeit gewählt
- Weitere Ansprechpartner: alle Mitarbeiter, die eine Bachelorarbeit anbieten
- Startzeitpunkt und Dauer der Projektarbeit (z.B. im Block oder vorlesungsbegleitend) können mit dem Projektbetreuer individuell vereinbart werden
- Je nach Thema kann Teamarbeit möglich sein
- Wird jedes Semester angeboten

Proseminar ETIT (Literaturseminar) in der NKT: 2 CP	**Projektseminar Nachrichten- und Kommunikationstechnik 10 CP (WI-ET 8 CP)**
▪ Theoretischer Hintergrund: Wissenschaftliche Arbeiten Schreiben und Präsentieren, Professor Bruder, 4. Semester ▪ Kann an jedem Fachgebiet der ETIT, auch außerhalb der gewählten Vertiefung, absolviert werden ▪ In der NKT: Kann an jedem der 6 beteiligten Fachgebiete absolviert werden, Sie entscheiden sich für ein Thema an einem Fachgebiet ▪ Zu erstellende Beiträge: Dokumentation (< 5 Seiten), Vortrag und/oder Prüfung	▪ Kann an jedem der 6 beteiligten Fachgebiete absolviert werden ▪ Zu erstellende Beiträge: Dokumentation, Vortrag, Hardware/Software/Algorithmen/Simulation

Fachgebiet Kommunikationstechnik

Anja Klein

TECHNISCHE UNIVERSITÄT DARMSTADT

- Zukünftige Mobilfunksysteme

Mehrantennensysteme

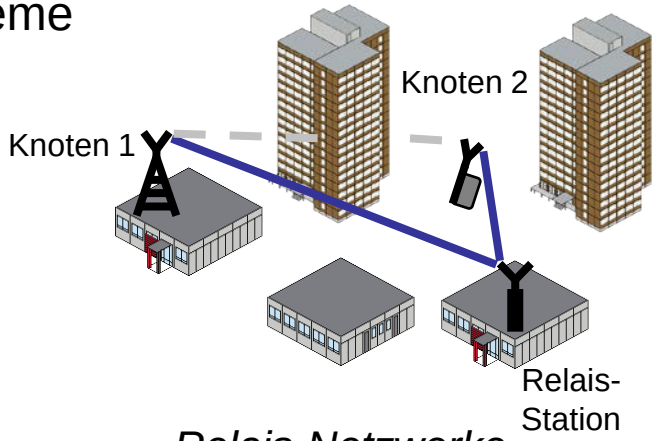

Relais-Netzwerke

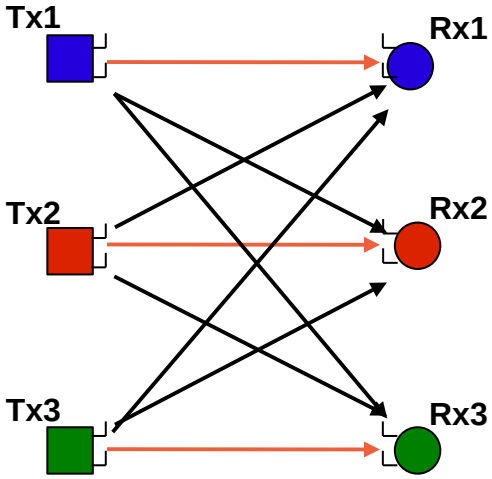

Interferenz-Management

- xDSL- Evolution

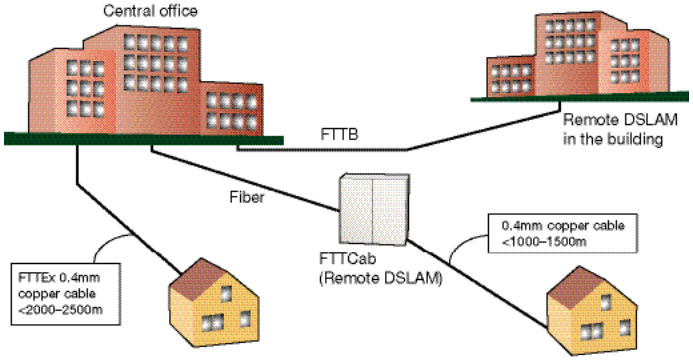

Projekte finden teilweise in Kooperation mit industriellen Partnern statt.